水槽 Quadra

水槽

代码: 1220 050

细节

材料	AISI 304 不锈钢
表面处理	拉丝 Foster
质地	磨砂
边型和安装方式	平嵌
底座	80 cm
尺寸	1000x440 mm
标准配件	固定钩, 垫圈, 下水器, 溢水口和虹吸管, 纸板盒包装
龙头孔	无定位孔
安装孔	View technical data sheet

下水器	是
宽	100 cm
盆内尺寸	675x400mm
单槽/双槽	单槽
下水组件	3,5" 下水器

特点

3.5" 下水器提篮	Foster®水槽均配备了3.5”下水器，有可防止固体 颗粒流入下水器的实用篮式塞。3.5”下水器允许 使用Foster®碎渣机，可与所有型号兼容。
方形水盆 - 0/9 度	Foster的方形水槽具有完美的垂直边缘，在底部有一个半径为9mm的弧度，便于清洁操作。
深盆	得益于先进的生产技术，该洗碗盆的重要深度超过20厘米，可以在所有洗涤操作中提供极大的灵活性和实用性。
溢水口	溢水口是Foster水槽上的一项安全措施，可以防止疏忽时水的溢出。方形溢水解决方案，具有简约的方形，更加美观大方。
钻石型底部	排水是水槽的一项重要功能，在Foster产品中始终要小心处理。 在具有平底的弯曲焊接水槽中，优雅的斜角确保适当的排水，有助于水流。
高 厚度	1mm厚的钢。 相当大的厚度，保证了最大的坚固性和耐用性。

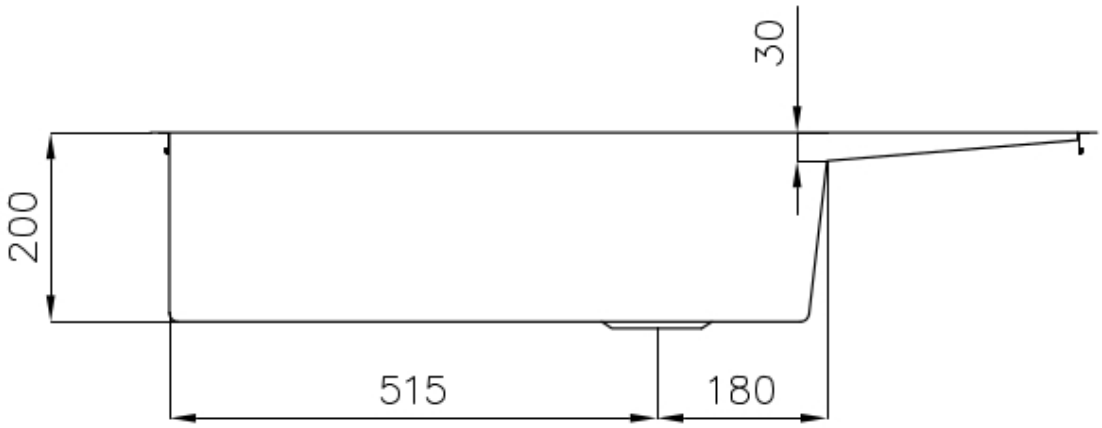
30
200
515
180

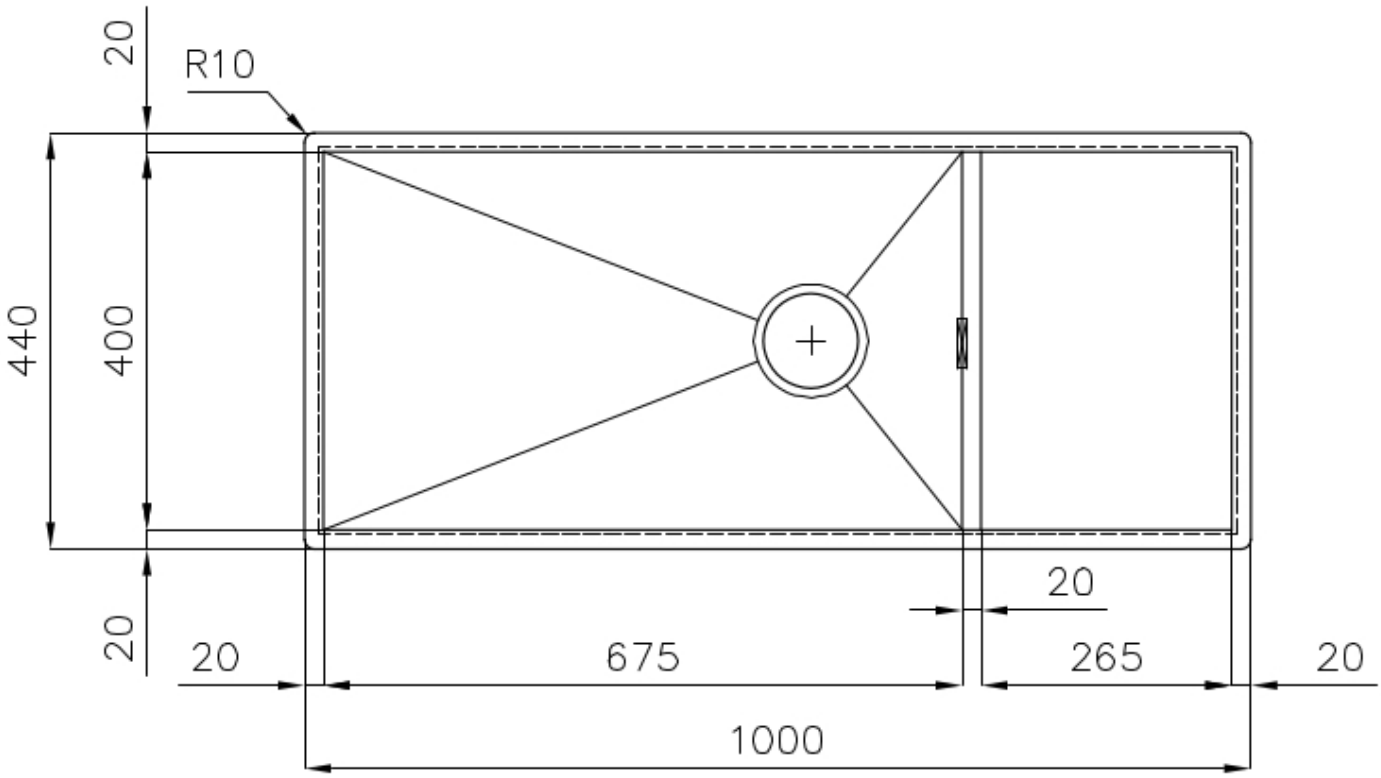
20
R10
440
400
20
20
20
675
265
20
1000

Lavello serie Quadra cod. 1220/050

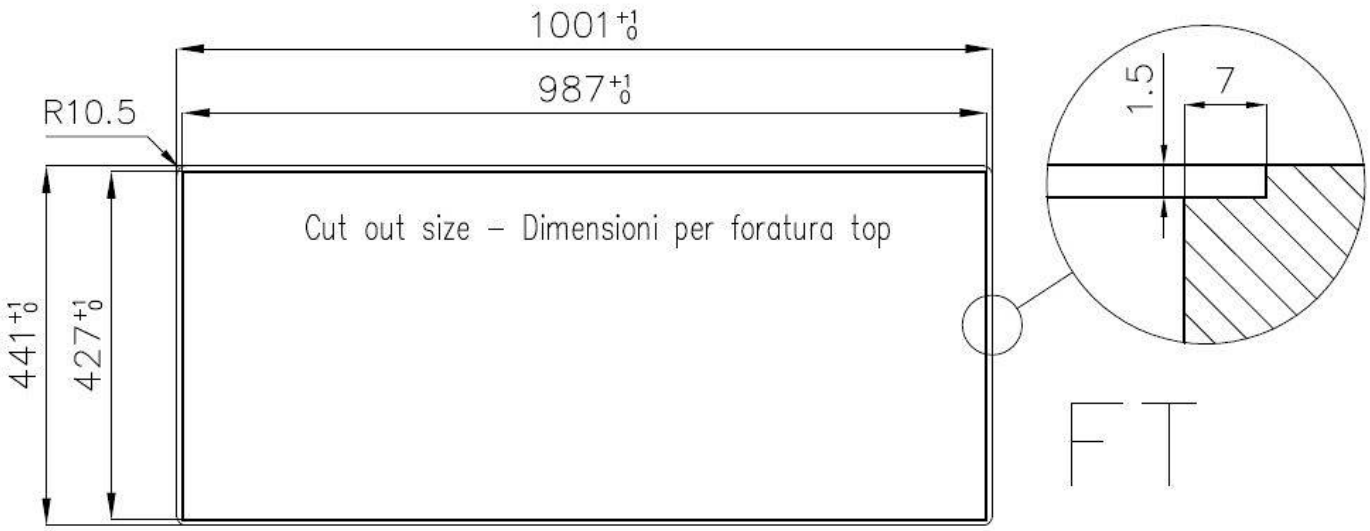

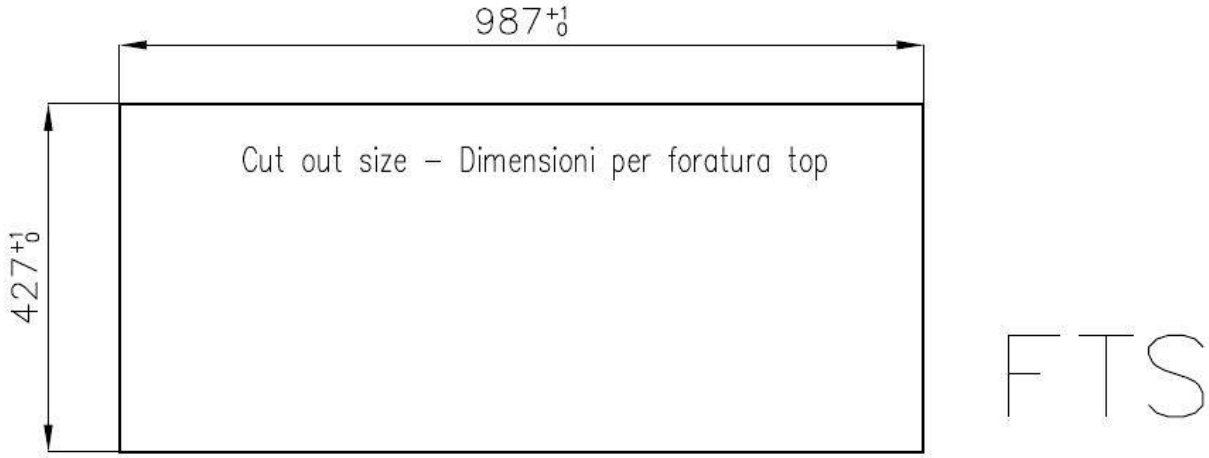

OPTIONAL ACCESSORIES

HDPE 砧板
8657 001

HPDE Twin 砧板
8644 101

不锈钢篮
8612 000

不锈钢背板
8100 154

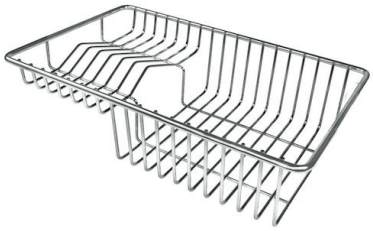

不锈钢背板
8100 303
* 仅与附件结合使用 8644 101

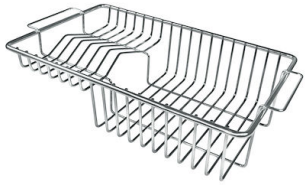

不锈钢背板
8100 201

玻璃砧板
8631 300

白托盘
8153 100

OPTIONAL AUTOMATIC WASTE FITTINGS

Milano 自动下水器 Space
8407 115

自动下水 - PM
8407 113

自动下水器 Space - PA
8407 108

自动下水器 Space - PL
8407 117

自动下水器 Space - PP
8407 116

自动下水器 Space - PE
8407 109